THE DATASHEET OF

528061810

DWG. NO. SD-52806-**10

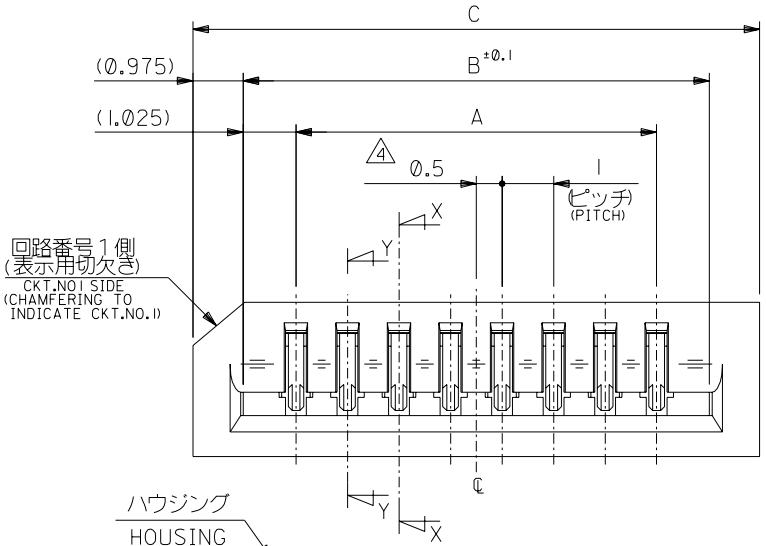

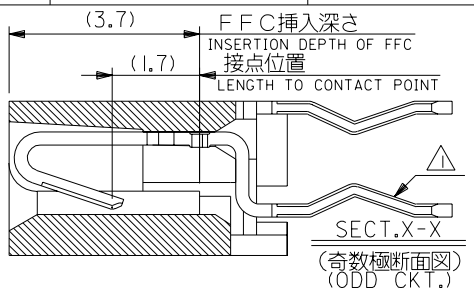

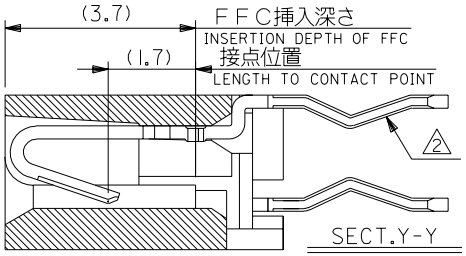

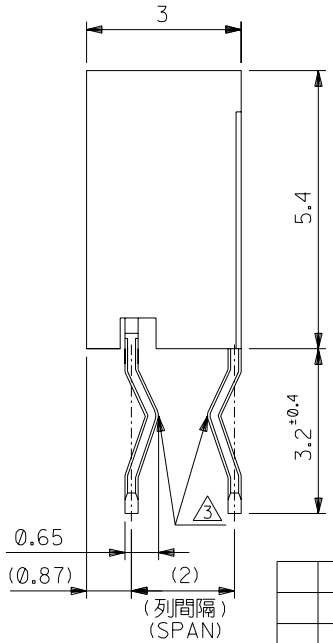

33	31.05	29	52806-3010	30
32	30.05	28	-2910	29
31	29.05	27	-2810	28
30	28.05	26	-2710	27
29	27.05	25	-2610	26
28	26.05	24	-2510	25
27	25.05	23	-2410	24
26	24.05	22	-2310	23
25	23.05	21	-2210	22
24	22.05	20	-2110	21
23	21.05	19	-2010	20
22	20.05	18	-1910	19
21	19.05	17	-1810	18
20	18.05	16	-1710	17
19	17.05	15	-1610	16
18	16.05	14	-1510	15
17	15.05	13	-1410	14
16	14.05	12	-1310	13
15	13.05	11	-1210	12
14	12.05	10	-1110	11
13	11.05	9	-1010	10
12	10.05	8	-0910	9
11	9.05	7	-0810	8
10	8.05	6	-0710	7
9	7.05	5	-0610	6
8	6.05	4	-0510	5
7	5.05	3	-0410	4
6	4.05	2	52806-0310	3
C	B	A	ENG. NO	極数 CIRCUIT

無鉛
LEAD FREE

注 記 NOTES

1. 回路番号１を基準に奇数番目の極におけるソルダーテール。
   ODD NUMBER SOLDER TAIL FROM THE CKT.NO.1.
2. 回路番号１を基準に偶数番目の極におけるソルダーテール。
   EVEN NUMBER SOLDER TAIL FROM THE CKT.NO.1.
3. キンクはソルダーテール全極にもうける。
   SOLDER TAIL KINK SHALL BE PROVIDED ON ALL TAILS.
4. 偶数極に適用。
   APPLY FOR EVEN CKT.

一般公差 GENERAL TOLERANCES		記号 LTR	変更内容 REVISION RECORD	DR. CHK.	日付 DATE
角度 ANGLE	±3°				
30 以上 OVER	±0.3	B	REVISED J2003-0413	K.T S.A M.S	'02/08/09
10 以上 30 未満 OVER UNDER	±0.25	A	REVISED (J40670)	S.A S.K	'94/ 8/20
10 未満 UNDER	±0.2	Ø	PROPOSED (J40434)	S.A S.K	'94/ 6/ 3

材料 MATERIAL ハウジング：PPS UL94V-0
ターミナル：りん青銅，錫メッキ t=0.25
TERMINAL: PHOS-BRO.TIN-PLATED
仕上げ FINISH
適用電線範囲 WIRE RANGE
被覆外径 INS. RANGE

DRAWN BY '94/ 6/ 3 S.AIHARA
CHK'D BY '94/ 8/20 S.KUNISHI
APP'D BY '94/ 8/20 M.FUKUSHIMA
尺度 SCALE 10-1

MOLEX-JAPAN CO.,LTD.
日本モレックス株式会社

REVISE ONLY ON CAD SYSTEM

TITLE 名称
1.0 FFC CONN.
NON Z.I.F. DIP ST.

DWG. NO. (SHEET 1 OF 2) SD-52806-**10
REV B

A52806.SII

:MM DIMENSIONS IN METRIC DO NOT SCALE DRAWING

THIS DRAWING CONTAINS INFORMATION THAT IS PROPRIETARY TO MOLEX(JAPAN) AND SHOULD NOT BE USED WITHOUT WRITTEN PERMISSION
本図面は日本モレックス（株）の所有する情報を含むもので当社の許可なく複製を禁止する。

EN-0IC(032)MXJ-32

DWG. NO. SD-52806-**10

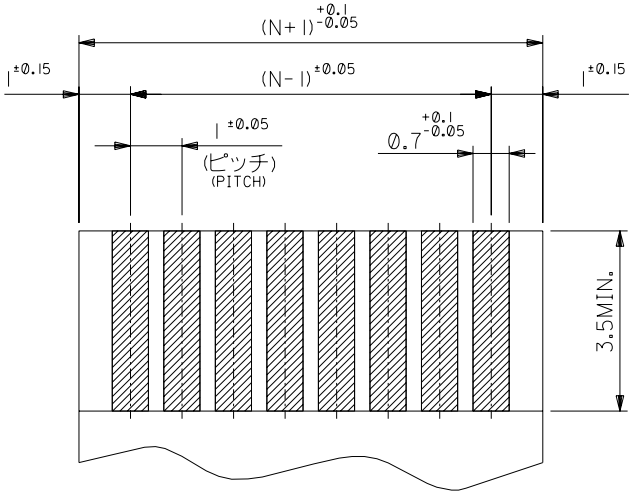

(仕上がり厚さ0.3±0.03)
THICKNESS

適合FPC推奨寸法
APPLICABLE FPC
RECOMMENDED DIMENSION.

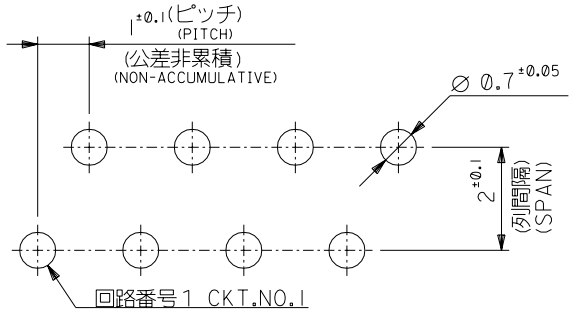

基板取付穴推奨寸法
RECOMMENDED P.C. BOARD HOLE DIMENSION
(マウント面,t=1.6)
(MOUNTING SIDE,t=1.6)

無鉛
LEAD FREE

角度 ANGLE	±3°
30以上 OVER	±0.3
10以上 OVER 30未満 UNDER	±0.25
10未満 UNDER	±0.2
一般公差 GENERAL TOLERANCES	

LTR	REVISION RECORD	DR.	CHK.	DATE
B	REVISED J2003-0413	K.T	M.S	'02/08/09
A	REVISED (J40670)	S.A	S.K	'94/ 8/20
Ø	PROPOSED (J40434)	S.A	S.K	'94/ 6/ 3

材料 MATERIAL
仕上げ FINISH
適用電線範囲 WIRE RANGE
被覆外径 INS. RANGE

DRAWN BY '94/ 6/ 3 S.AIHARA
CHK'D BY '94/ 8/20 S.KUNISHI
APP'D BY '94/ 8/20 M.FUKUSHIMA
尺度 SCALE 10-1

MOLEX-JAPAN CO.,LTD. 日本モレックス株式会社

REVISE ONLY ON CAD SYSTEM

TITLE 名称
1.0 FFC CONN.
NON Z.I.F. DIP ST.

DWG. NO. (SHEET 2 OF 2) SD-52806-**10
REV B

A52806.S12

:MM DIMENSIONS IN METRIC DO NOT SCALE DRAWING

THIS DRAWING CONTAINS INFORMATION THAT IS PROPRIETARY TO MOLEX(JAPAN) AND SHOULD NOT BE USED WITHOUT WRITTEN PERMISSION
本図面は日本モレックス（株）の所有する情報を含むもので当社の許可なく複製を禁止する。

EN-01C(032)MXJ-32

Looking for pricing, stock, or lifecycle information?

Click below to explore more details on WIN SOURCE:

- View 528061810 on WIN SOURCE
- Molex, LLC Information

Optimize Your Supply Chain with WIN SOURCE Solutions

- Global Sourcing Solution
- Obsolete Management
- Cost Control Management
- Shortage Management
- Alternative Solution
- Excess Inventory Management